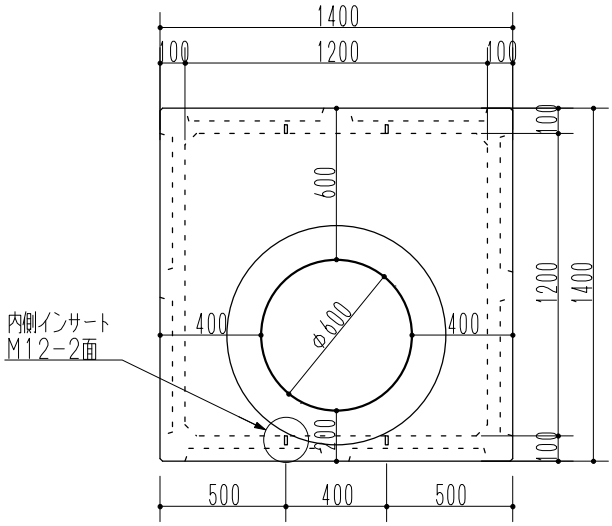

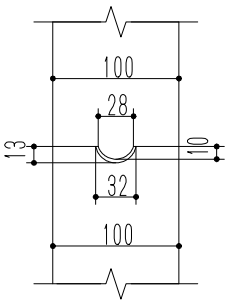

a部詳細

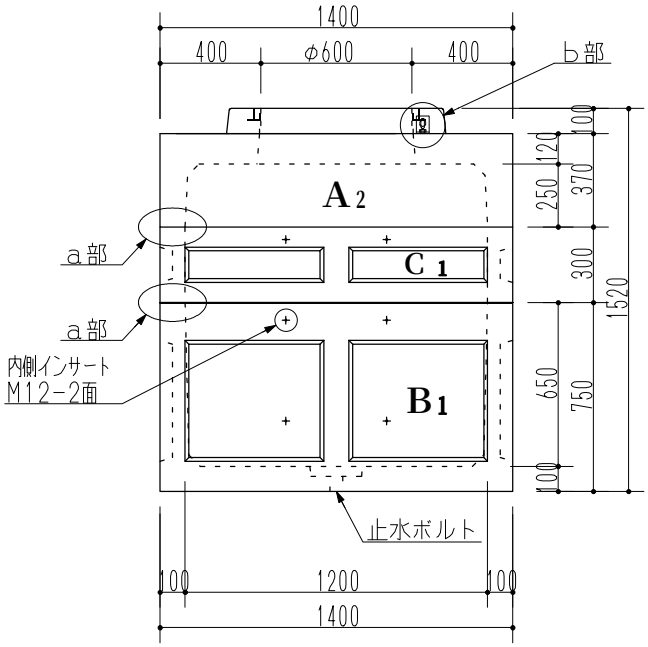

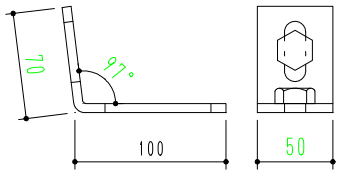

(FB-6t×50×170)

b部詳細

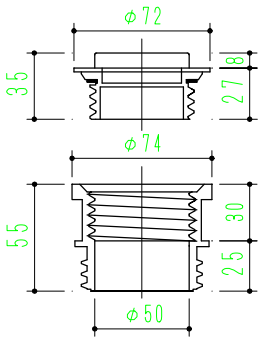

止水ボルト詳細

※参考重量２４９５ｋｇ

品名	OK式ハンドホール 1200×1200×1200H						
承認		検図		設計		縮尺	1/30
						図面番号	1212

フジプレコン株式会社